GAMA DIASYS

ILUMINACIÓN PARA TRATAMIENTOS Y EXÁMENES



SURGIRIS
SMART VISION

DIASYS y DIASYS +

COMPACTO Y ERGONÓMICO

- Iluminancia central: 70.000 lux / 90.000 lux (DIASYS +)
- Temperatura de color: 4.200K
- Reproducción cromática: Ra 96
- Reproducción en rojo: R9 95
- Profundidad (L1 + L2): 131 cm ou 51,57 pulgadas
- Diámetro (D10): 14 cm or 5,51 pulgadas

CE

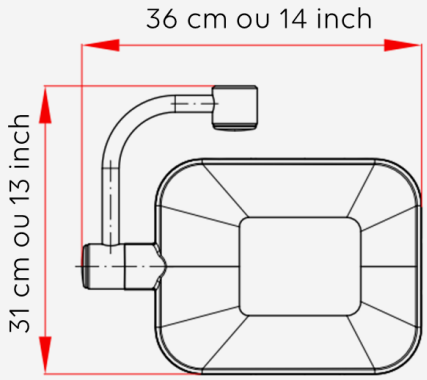



DESTACADOS

Y TECNOLOGÍAS EXCLUSIVAS

- **ARRANQUE AUTOMÁTICO** al mover la iluminación
- **PARADA AUTOMÁTICA** después de 30 minutos sin movimiento
- **PARADA FÁCIL** girando la cúpula hacia arriba
- **AJUSTES ESTÉRILES**
  Gracias a la tecnología patentada MotionMatic, que permite al profesional ajustar su iluminación sin tocar y mantener su campo estéril

Los expertos de SURGIRIS han observado que la iluminación de atención y examen se dejaban encendidas con demasiada frecuencia después de su uso. Por eso han creado una función que permite que la iluminación de DIASYS se apague automáticamente transcurridos 30 minutos sin movimiento.

Esto supone un ahorro de energía considerable para un centro sanitario preocupado por su impacto ecológico.



Disponible como fuente de alimentación de emergencia

SURGIRIS

SMART VISION

Diseñador y fabricante de **SOLUCIONES LUMINOSAS**

SURGIRIS
80 rue de la Gare
59170 Croix - FRANCE
+33 (0)3 20 16 07 93
info@surgiris.com

Surgiris ASEAN
Arize Office
67-69 Xa Lô Hà Noi,
Phuong Thao Diên, Quan 2,
Ho Chi Minh City
VIETNAM

Surgiris INDIA
India Liaison Office
C-78 Anand Niketan,
New Delhi – 110021
INDIA

ISO 13485
BUREAU VERITAS Certification

www.surgiris.com