GAMA EPURE

LÀMPARAS DE ALTO RENDIMIENTO Y PRECIO ATRACTIVO



SURGIRIS

SMART VISION

GAMA EPURE

BENEFICIOS



RENDIMIENTO Y ACCESIBILIDAD

Los orígenes de nuestra gama EPURE se encuentran en su diseño puro, sin esquinas ni bordes rugosos, lo que facilita la limpieza y desinfección.

Estas làmparas han sido diseñadas por nuestros ingenieros de I+D, con el objetivo de cumplir con las normas y requisitos del sector médico sin dejar de ser competitivos y haciendo que **la innovación al alcance de todos.**

SURGIRIS, SIEMPRE ¡EN ACCIÓN!

Nuestra filosofía es un reflejo de **nuestra nueva identidad de marca** y nuestros productos. Es curiosa e inventiva... Siempre con el mismo objetivo: ofrecerle más eficaces, más innovadores productos que buscan la excelencia.

Nunca perdemos de vista que es nuestro punto fuerte, y estamos decididos a mantener nuestros valores que hacen de SURGIRIS **referente mundial** en làmparas de quirofano.

Fabricado en Francia

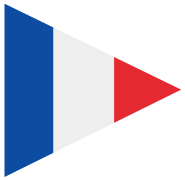

Nuestros productos son **100% franceses:** Del diseño a la instalación De la fabricación a la comercialización, sin olvidar la atención al cliente

Internacional



Estamos presentes en **más de 70 países** de todo el mundo a través de nuestra red de distribuidores. **Más de 1300 clientes** ya han confiado en nosotros, y el 60% de nuestra facturación procede de la exportación.

25 años de experiencia

Desde 2001, diseñamos productos sanitarios que cumplen la normativa CE y la certificación ISO 13485. Nuestra experiencia se refleja en nuestro dominio de la luz, con 3 patentes internacionales.

ISO 13485
BUREAU VERITAS Certification

EPURE 4

PARA PROCEDIMIENTOS Y PEQUEÑAS CIRUGIAS

Iluminancia central: 160.000 lux *(tolerancia 0%/-10%)*

Temperatura de color: 3.500K - 4.000K - 4.500K - 5.000K *

Reproducción cromática: Ra 98 *

Rendimiento en rojo: R9 98 *

Profundidad (L1 + L2 al 60% Ec): 65 cm o 25,6 inch *

Diámetro (D10): 22 cm o 8,66 inch *

CE

**Valores típicos medidos a una distancia de 1 m a 3500K según IEC 60601-2-41 (tolerancia a +/-10%)*

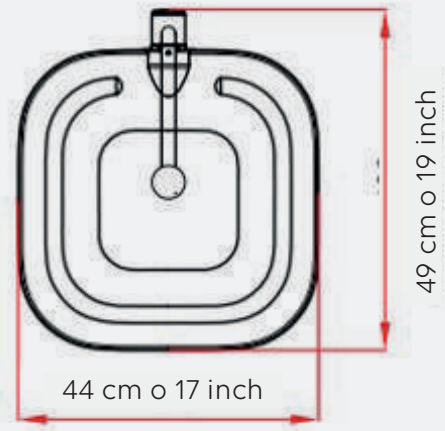



Control de la làmpara de quirofano
SIN CONTACTO

16 LED
(blanco cálido / blanco frío)

EPURE

VERSÁTIL PARA CIRUGÍA GENERAL

Iluminancia central: 160.000 lux *(tolerancia 0%/-10%)*

Temperatura de color: 3.500K - 4.000K - 4.500K - 5.000K *

Reproducción cromática: Ra 98 *

Rendimiento en rojo: R9 98 *

Profundidad (L1 + L2 al 60% Ec): 69 cm o 27,16 inch *

Diámetro (D10): 27 cm o 10,63 inch *

CE

**Valores típicos medidos a una distancia de 1 m a 3500K según IEC 60601-2-41 (tolerancia a +/-10%)*

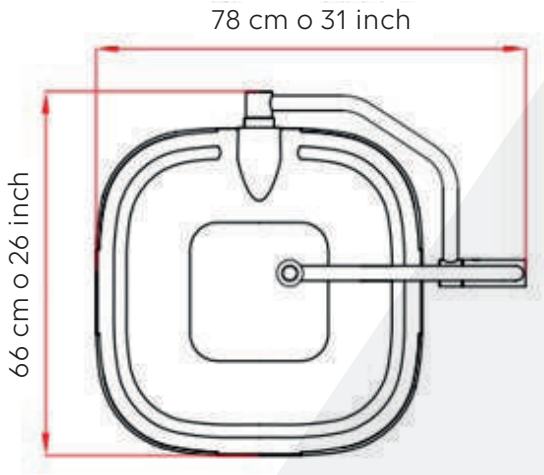

Control de la làmpara de quirofano
SIN CONTACTO



32 LED
(blanco cálido / blanco frío)

TECHNOLOGIAS INCORPORADAS

Descubra nuestra tecnología en video enfocando este código QR

FOCUSMATIC permite mantener **la intensidad de la iluminación** al punto central de la làmpara cuando se ajuste el campo luminoso



MOTION MATIC permite ajustar, **SIN CONTACTO,** los paràmetros de la làmpara de quirofano.



Nuestra tecnologia de comunicación permite **controlar la làmpara de quirofano y la càmara inalàmbrica**

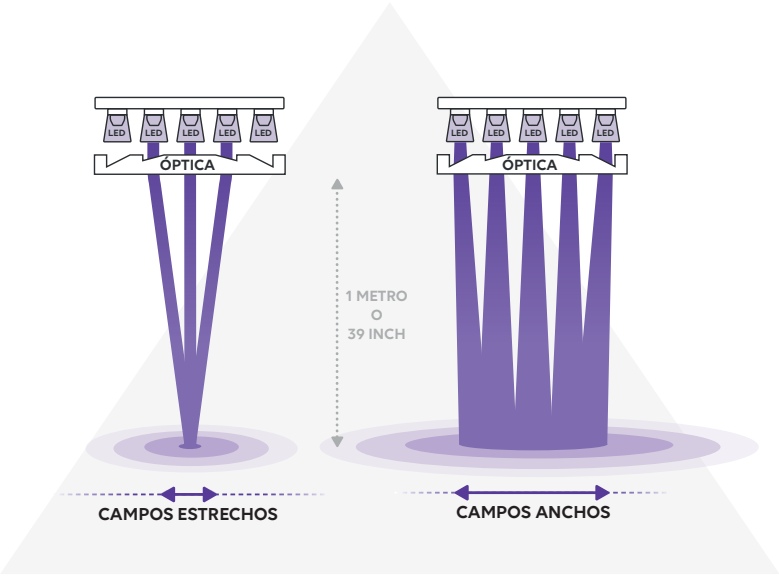

EFA

Nuestro algoritmo de corrección "EFA" (Electronic Focus Adjustment) permite **variar el diàmetro** electronicamente o sea sin movimiento mecànico (origen de las averias)

CCL

Nuestro algoritmo de corrección térmica CCL (Constant Color Lighting) supervisa **cada LED para garantizar une reproducción cromàtica estable** durante las operaciones

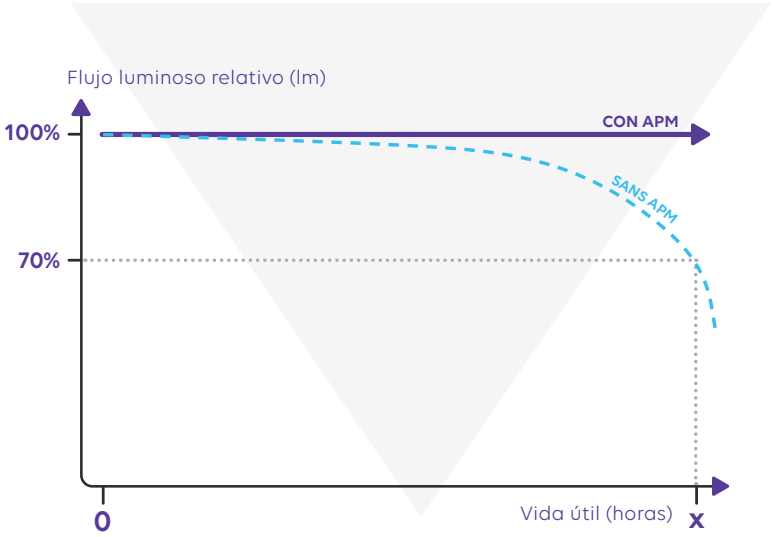

APM

Nuestro algoritmo de corrección APM (Automatic Preventive Maintenance) permite **mantener el rendimiento inicial** durante toda la vida útil de la làmpara de quirofano

OPCIONES

PARA MEJORAR SU COMODIDAD



CÀMARA INALÀMBRICA

PANEL DE CONTROL PARED



BATERIA DE RESPALDO (1H a 4H)



SOPORTE PARA MANGO DE UN SOLO USO



CONFIGURACIONES

PARA MULTITUD DE POSIBILIDADES

Configuraciones de simple a cuádruple (lista no exhaustiva)

EPURE • EPURE



EPURE • EPURE
con CÁMARA



EPURE Móvil



EPURE 4 • EPURE



EPURE 4 • EPURE
con MONITOR



EPURE 4 Móvil



KITS DE CÁMARA
INALÁMBRICO PLUG & PLAY
PARA MEJORAR SU COMODIDAD







NOMADEO KIT

- Cámara NOMADEO para conectar a una cúpula o en un brazo soporte
- Receptor de cámara NOMADEO
- Fuente de alimentación del receptor de la cámara
- Mango esterilizable para cámara NOMADEO
- Cable de salida SDI o HDMI (1 metro de longitud)

NOMADEO KIT SMART

- Cámara SMART NOMADEO para conectar en una cúpula o soporte de brazo
- Receptor de cámara NOMADEO
- Fuente de alimentación del receptor de la cámara
- Mango esterilizable para cámara NOMADEO
- Cable de enlace de salida SDI o HDMI (1 metro de longitud)
- Mando a distancia

4K NOMADEO KIT

- Cámara 4K NOMADEO para conectar en una cúpula o soporte de brazo
- Receptor de cámara 4K NOMADEO
- Fuente de alimentación del receptor de la cámara
- Mango esterilizable para cámara 4K NOMADEO
- Cable de enlace de salida SDI o HDMI (1 metro de longitud)

Las càmaras NOMADEO y SMART NOMADEO solo estàn disponibles en el modelo EPURE.

DESCUBRA TAMBIÉN

OTRAS GAMAS DE LÀMPARAS

Nuestra gama también incluye làmparas de quirofano de altos rendimientos (X2MT & X3MT) y làmparas de exàmenes (DIASYS & DIASYS +).



GAMA **XMT**



GAMA **DIASYS**

SURGIRIS

SMART VISION

Diseñador y fabricante de **SOLUCIONES LUMINOSAS**

SURGIRIS
80 rue de la Gare
59170 Croix - FRANCE
+33 (0)3 20 16 07 93
info@surgiris.com

Surgiris ASEAN
Arize Office
67-69 Xa Lô Hà Noi,
Phuong Thao Diên, Quan 2,
Ho Chi Minh City
VIETNAM

Surgiris INDIA
India Liaison Office
C-78 Anand Niketan,
New Delhi – 110021
INDIA

ISO 13485
BUREAU VERITAS Certification

www.surgiris.com