

GAMA XMT

LUCES DE FUNCIONAMIENTO ÚNICAS Y DE ALTA GAMA

SURGIRIS

SMART VISION

GAMA XMT

PRESTACIONES



ÚNICO & DE GAMA ALTA

Nuestra gama XMT ofrece innovadoras lámparas de quirófano con un diseño exclusivo prestaciones que van más allá de los límites tecnológicos del mercado.

Esta lámpara cuenta con la **exclusiva patente FOCUSMATIC,** cuyo principal objetivo es optimizar el confort y el entorno de trabajo del cirujano entorno de trabajo.

SURGIRIS, SIEMPRE ¡EN ACCIÓN!

Nuestra filosofía es un reflejo de **nuestra nueva identidad de marca** y nuestros productos. Es curiosa e inventiva... Siempre con el mismo objetivo: ofrecerle más eficaces, más innovadores productos que buscan la excelencia.

Nunca perdemos de vista que es nuestro punto fuerte, y estamos decididos a mantener nuestros valores que hacen de SURGIRIS **un referente mundial** en iluminación.

Fabricado en Francia

Nuestros productos son **100% franceses:**
Del diseño a la instalación
De la fabricación a la comercialización, sin olvidar la atención al cliente

Internacional

Estamos presentes en **más de 70 países** de todo el mundo a través de nuestra red de distribuidores. **Más de 1300 clientes** ya han confiado en nosotros, y el 60% de nuestra facturación procede de la exportación.

25 años de experiencia

Desde 2001, diseñamos productos sanitarios que cumplen la normativa CE y la certificación ISO 13485. Nuestra experiencia se refleja en nuestro dominio de la luz, con 3 patentes internacionales.

ISO 13485
BUREAU VERITAS Certification

X2MT

COMPACTO CON UNA EXCELENTE REPRODUCCIÓN CROMÁTICA

Iluminancia central: 160.000 lux

Temperatura de color: 3.500K - 4.000K - 4.500K - 5.000K

Reproducción cromática: Ra 98

Rendimiento en rojo: R9 99

Profundidad (L1 + L2 al 60% Ec): 67 cm o 23,38 pulgadas

Diámetro (D10): 31 cm or 12,21 pulgadas

CE

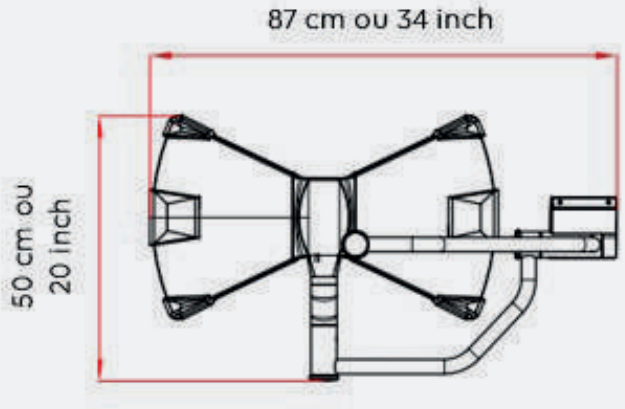



124 LED
(colores blanco/rojo/cian)

X3MT

VERSÁTIL CON UNA GRAN PROFUNDIDAD DE CAMPO

Iluminancia central: 160.000 lux

Temperatura de color: 3.500K - 4.000K - 4.500K - 5.000K

Reproducción cromática: Ra 98

Rendimiento en rojo: R9 99

Profundidad (L1 + L2 al 60% Ec): 70 cm o 27,56 pulgadas

Diámetro (D10): 33 cm or 12,99 pulgadas

CE

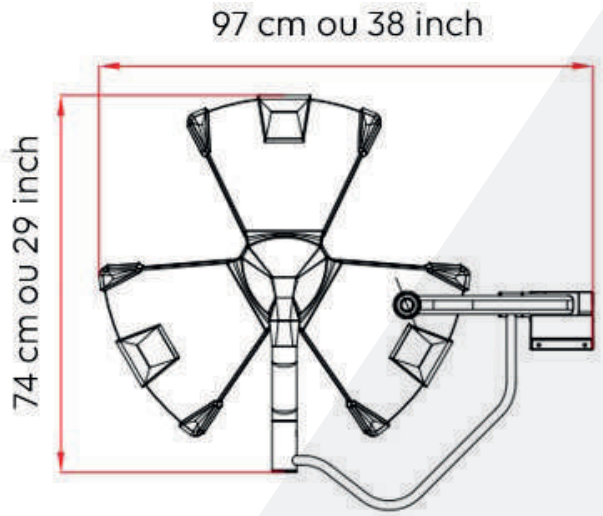



186 LED
(colores blanco/rojo/cian)

TECNOLOGÍAS EMBEDDED

Descubra nuestra tecnología en vídeo parpadeando este código QR

FOCUSMATIC le permite ajustar el diámetro del hasta un campo luminoso muy amplio **sin perder la intensidad** de la iluminación central.

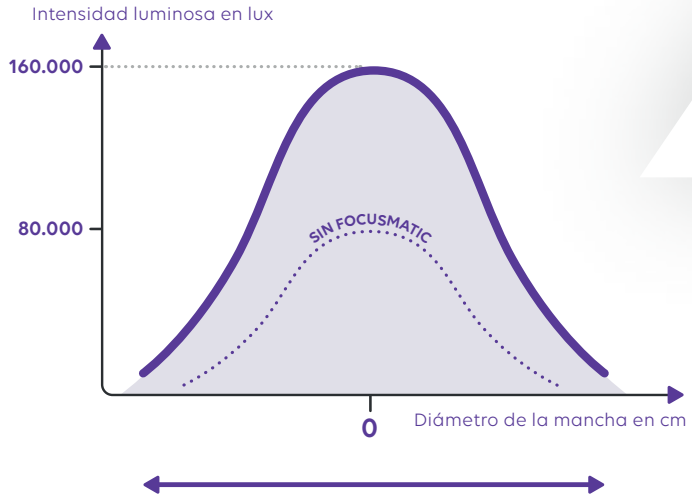



Nuestra tecnología de Communication Technology) permite **controlar la iluminación y las cámaras y cámaras de forma inalámbrica**

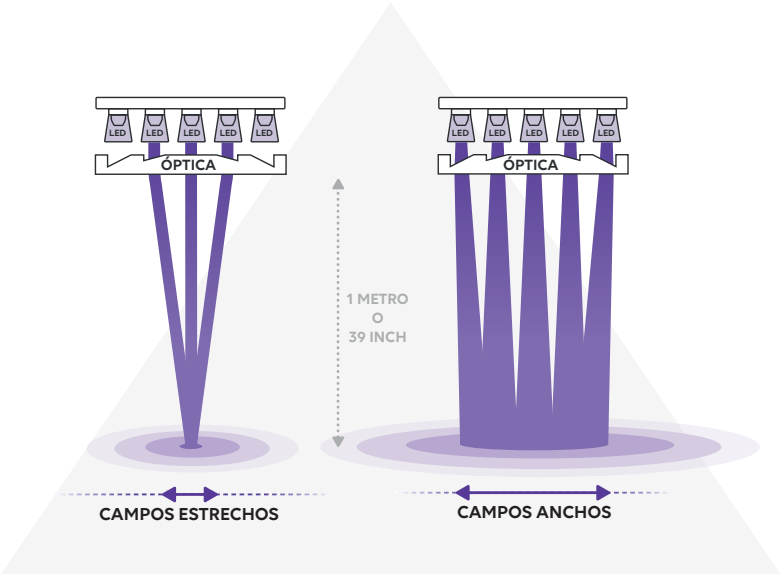

EFA

Nuestro algoritmo de corrección «EFA» (Electronic Focus Adjustment) permite **variar el diámetro** de sin movimiento mecánico control LED combinado con óptica dedicada

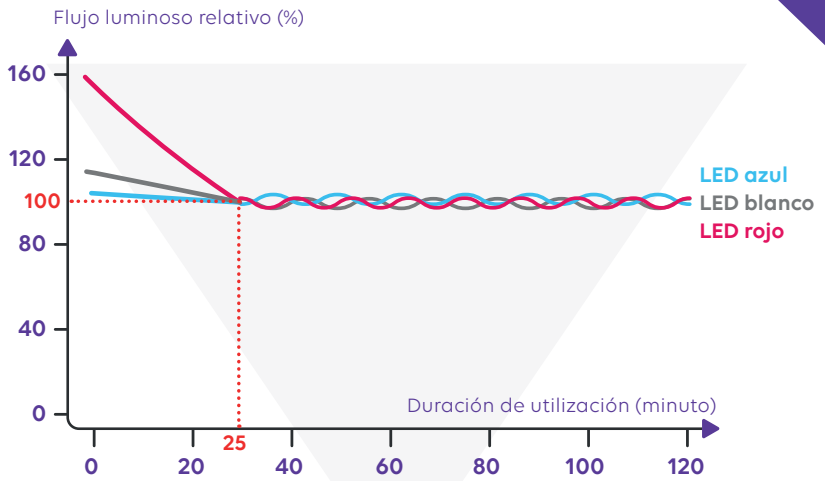

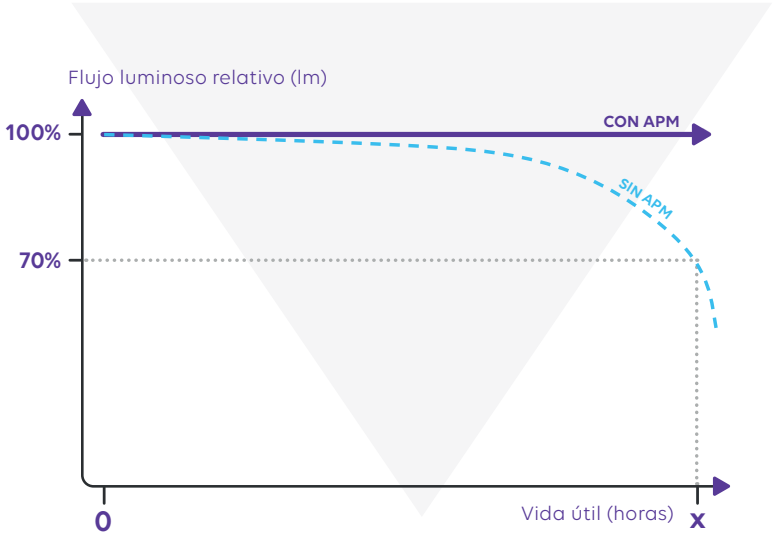

APM

Nuestro algoritmo de algoritmo de corrección APM (Mantenimiento Preventivo) **mantiene el rendimiento inicial** durante toda la vida útil vida útil del alumbrado

CCL

Nuestro algoritmo de corrección térmica "CCL" (Constant Colorlighting Level) supervisa **cada LED para garantizar una reproducción cromática estable** durante toda la vida útil de la iluminación

OPCIONES

PARA MEJORAR SU COMODIDAD



CÁMARA INALÁMBRICO HD O 4K

PANEL DE CONTROL PARED



FUENTE DE ALIMENTACIÓN (1H A 4H)



SOPORTE PARA MANILLAR DE UN SOLO USO



CONFIGURACIONES

PARA MULTITUD DE POSIBILIDADES

Configuraciones de simple a cuádruple (lista no exhaustiva)

X2MT • X3MT



X2MT • X3MT

con MONITOR



X2MT Móvil



X3MT • X3MT



X3MT • X3MT

con DOBLE MONITOR



X3MT Móvil



KITS DE CÁMARA
INALÁMBRICO PLUG & PLAY
PARA MEJORAR SU COMODIDAD



NOMADEO KIT

- Cámara NOMADEO para conectar a una cúpula o en un brazo soporte
- Receptor de cámara NOMADEO
- Fuente de alimentación del receptor de la cámara
- Mango esterilizable para cámara NOMADEO
- Cable de salida SDI o HDMI (1 metro de longitud)



NOMADEO KIT SMART

- Cámara SMART NOMADEO para conectar en una cúpula o soporte de brazo
- Receptor de cámara NOMADEO
- Fuente de alimentación del receptor de la cámara
- Mango esterilizable para cámara NOMADEO
- Cable de enlace de salida SDI o HDMI (1 metro de longitud)
- Mando a distancia



4K NOMADEO KIT

- Cámara 4K NOMADEO para conectar en una cúpula o soporte de brazo
- Receptor de cámara 4K NOMADEO
- Fuente de alimentación del receptor de la cámara
- Mango esterilizable para cámara 4K NOMADEO
- Cable de enlace de salida SDI o HDMI (1 metro de longitud)

DESCUBRA TAMBIÉN

OTRAS SOLUCIONES DE ILUMINACIÓN

Nuestra gama de iluminación también incluye lámparas de quirófano de alto rendimiento y accesibles de alto rendimiento y accesibles (EPURE 4 y EPURE), así como lámparas de exploración y cuidados (DIASYS y DIASYS +).



GAMA **EPURE**



GAMA **DIASYS**

SURGIRIS

SMART VISION

Diseñador y fabricante de **SOLUCIONES LUMINOSAS**

SURGIRIS
80 rue de la Gare
59170 Croix - FRANCE
+33 (0)3 20 16 07 93
info@surgiris.com

Surgiris ASEAN
Arize Office
67-69 Xa Lô Hà Noi,
Phuong Thao Diên, Quan 2,
Ho Chi Minh City
VIETNAM

Surgiris INDIA
India Liaison Office
C-78 Anand Niketan,
New Delhi – 110021
INDIA

ISO 13485
BUREAU VERITAS Certification

www.surgiris.com