ESTACIÓN SMART 32 H

GABINETE DE VIDEO MANAGEMENT



Foto no contractual

ESTACIÓN SMART 32 H

ESTACIÓN de video management

Estación compuesta por una pantalla táctil de 32 pulgadas FULL HD "**TODO EN UNO**'' Plug & Play con su gabinete a la pared y su equipo electrónico integrado que permite controlar la gestión e integración del video para:

- **Conectar 3 dispositivos de video** (2 HDMI y 1 configurable) **al panel frontal**
- **Agregar** hasta **4 dispositivos video** adicionales (tomas externas a la estación)
- **Visualizar imágenes de los equipos de** video directamente en la pantalla de 32 pulgadas de la estación en **pantalla completa, PiP o PaP**
- **Visualizar imágenes de** pacientes desde el **PACS** directamente en la pantalla de 32 pulgadas utilizando la función **DICOM VIEWER** (Opción ICN Patient Worklist o ICN Patient identity)
- **Visualizar imágenes** de los exámenes de los pacientes disponibles en DVD con la unidad **de CD/DVD** incorporada
- **Visualizar las radiografías** de los pacientes en formato analógico con la función **pantalla blanca de negatoscopio** integrado
- **Transferir imágenes** del **PACS** o de los **equipos video SD, Full HD, 4K 60FPS & 3D** a 2 monitores externos localizados en el campo operatorio
- **Grabar las señales VIDÉO SD, Full HD, 4K 60FPS & 3D** en local (llave USB) o en un servidor dedicado (opción ICN Storage)
- **Enviar las imágenes** en formato DICOM tomadas durante la operación **al PACS**
- Dar **al cirujano autonomía** para grabar imágenes o vídeo mediante un pedal o botones localizados en el cabezal de la cámara
- Realizar **Videoconferencias** con sistema audio bidireccional
- Comunicar gracias al sistema **Bluetooth** incorporado, con posibilidad de conectar un sistema micrófono-auriculares y un smartphone
- **Transmitir sonido** en la sala de operación (audio conferencia o música) gracias a los altavoces integrados o altavoces instalados en el techo según la configuración elegida

2. INTERFACES

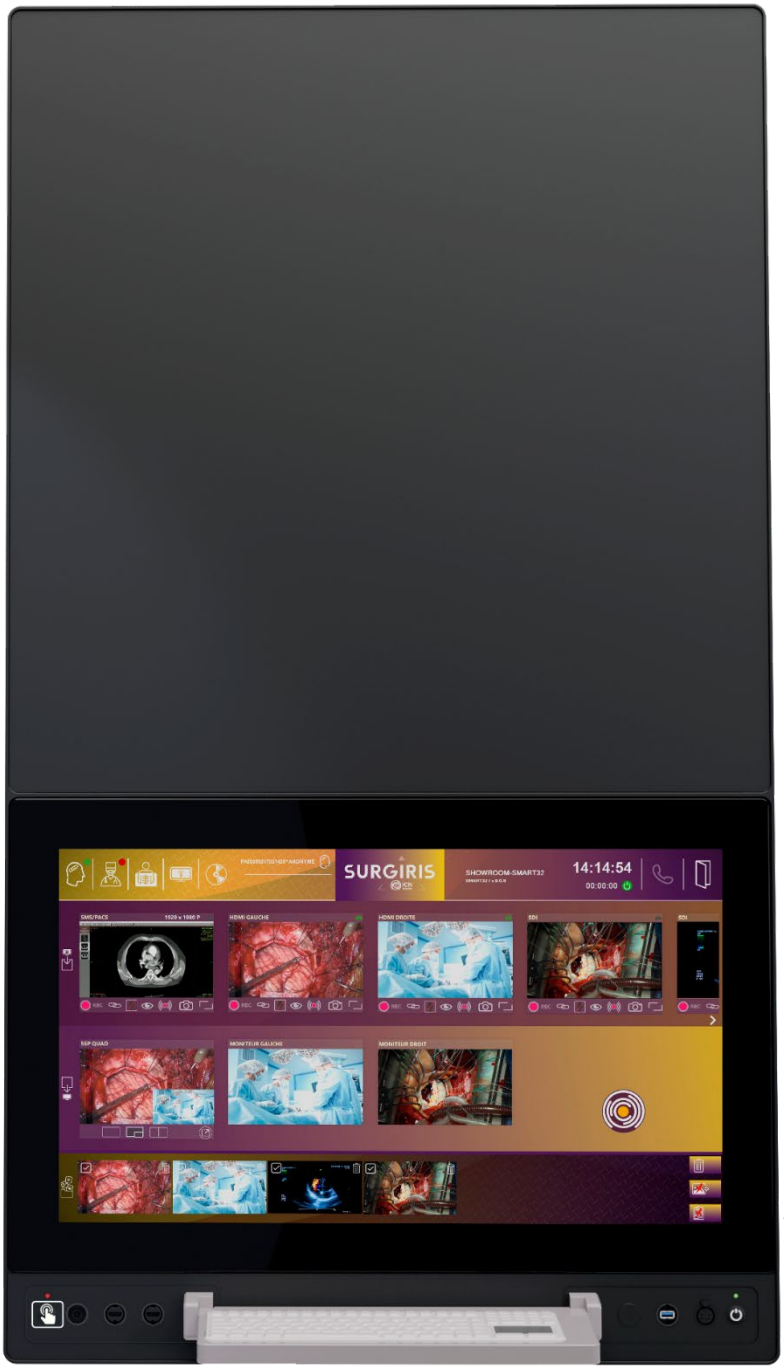

Foto no contractual

Reservas y conexiones desde la parte trasera de la estación

1 x Alimentación
100-240V 50-60Hz

1 x Red informática
CAT6/7 RJ45



versión con salida para altavoces de techo

Desactivación Táctil

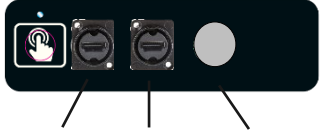

Entrada HDMI

Entrada HDMI

Entrada Configurable

o



Conexiones en el frente

Interruptor Encendido / Apagado

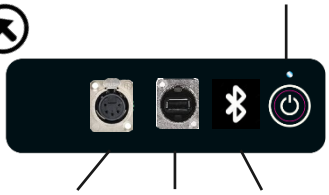

XLR

USB

Bluetooth

3. DIMENSIONES

Todas las medidas en milímetros mm y en pulgadas [pu]

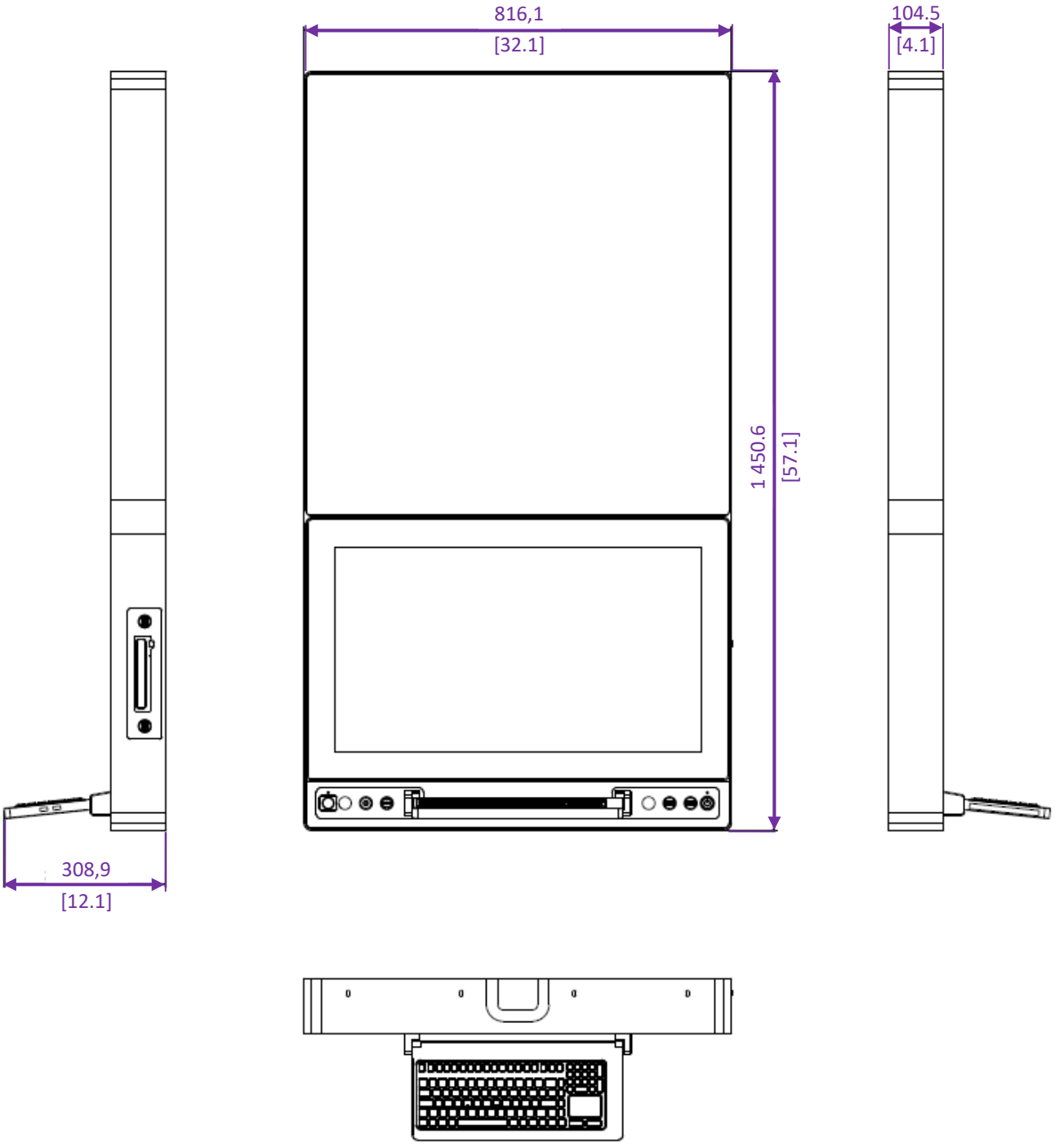

4. INSTALACIÓN

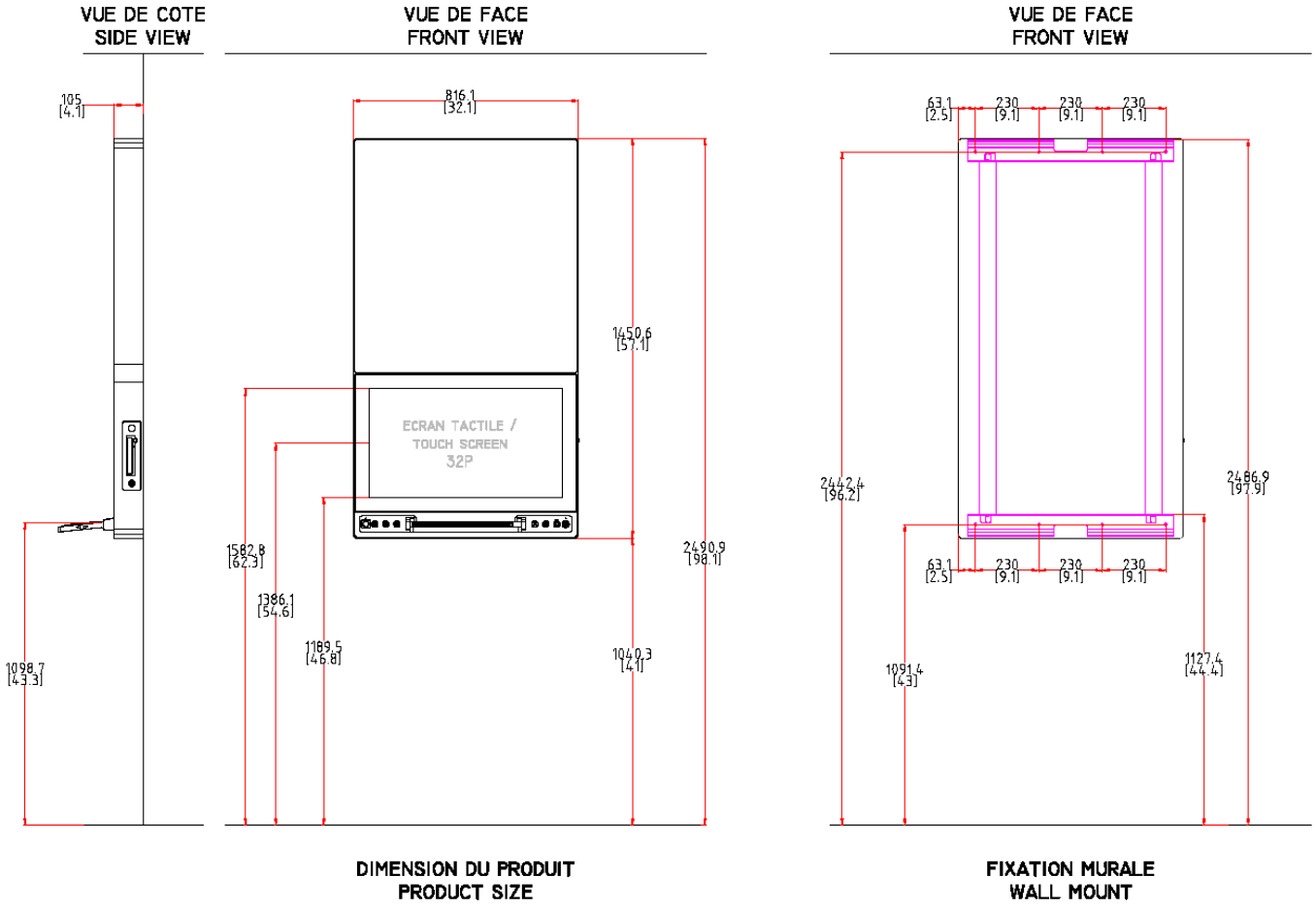

Asegúrese de que la pared pueda soportar equipos con una carga de 45 kg y 200 N.m

EJEMPLO DE CABLEADO CON SUS OPCIONES

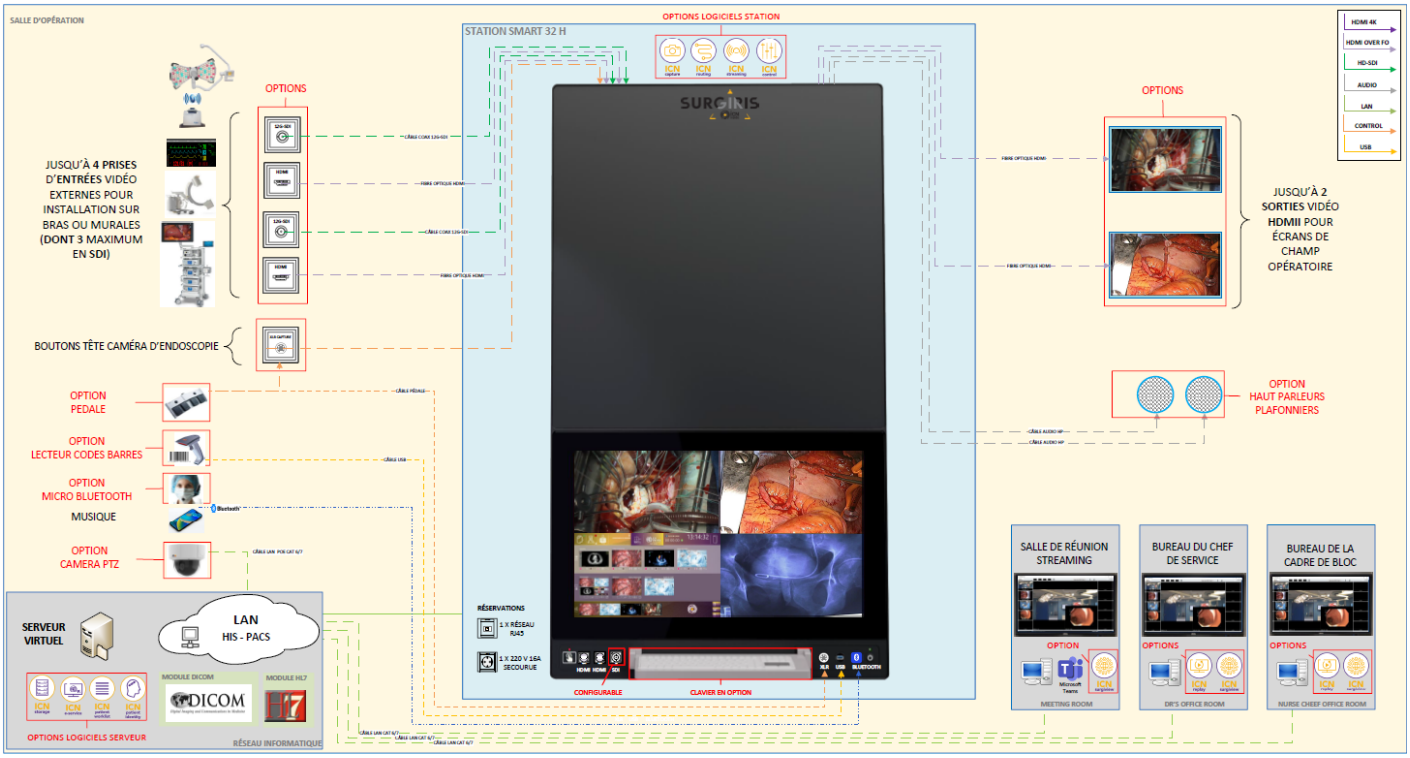

5. DATOS TÈCNICOS

CARACTERISTICAS	VALORES
GABINETE SMART 32H	
Diagonal del panel	32 pulgadas
Resolución	Full HD 1080P60 (1920 x 1080 pixeles)
Pantalla	Fachada de vidrio de seguridad Táctil Multipuntos
Ángulo de visión	Horizontal: 178°, Vertical: 178°
Brillo / Contraste	Led-blacklight con 450cd/m² / 3200 :1
Colores	8 bits
Botones en el frente	1 botón Encendido / Apagado 1 botón desactivación táctil para limpiar la pantalla
Conectores en el frente	2 tomas HDMI 2.0 (4K) 1 toma configurable en opción, HDMI o SDI (se debe incorporar un convertidor SDI hacia HDMI) 1 toma XLR para activar la Captura (video, foto) 1 toma USB 1 Bluetooth para la conexión de un smartphone y/o micrófono-auricular
Conectores en el lado derecho	1 toma USB
Conexión a la estación (Reserva pendiente en la pared o mediante el falso techo)	1 toma RJ 45 (conexión a la red informática - intranet) 1 alimentación sector 100-240Vac 50-60HZ
Audio	Altavoces incorporados (2 x 3.2W) o Altavoces instalados en el techo según la configuración elegida
Reproductor CD/DVD	Reproductor CD/DVD en el lado derecho
Consumo de energía	200 VA máximo
Tamaño de la Estación	1450,60 x 816,10 x 104,50 mm (lxhxp)
Peso de la Estación	Approx. 45kg
Tipo de instalación	Sobre la pared, entregada con el soporte que permite fijarla a la pared
Ordenador	Procesador i7 Disco duro SSD 1To Sistema operativo WIN 10 IOT
Matriz de video	HDMI 2.0b 18G 4K@60Hz 4:4:4 8bits (8 entradas x 8 salidas)
Tarjeta de captura	4 canales 4K HDMI (permite la doble captura video y el streaming)
Grado de protección	IP65 (por la parte frontal)
Material de la Estación	Aluminio anodizado negro
Certificación	CE Medical según normativa MDR (UE) 2017/745 Alimentación medica clase I tipo b Según normativa NF EN 60601-1 y EN 60601-1-2

OPCIONES

Teclado ergonómico medical giratorio	Azerty o Qwerty / ratón con panel táctil (touchpad) Incluyendo: 2 tomas USB en la parte lateral
Escáner de códigos de barras	Cableado con su soporte de montaje Inalámbrico con su soporte de carga
Micrófono	Micrófono-auriculares Bluetooth
Conjunto altavoces al techo	Amplificador audio con altavoces al techo y conjunto de cables (20m)
Cámara de ambiente	Cámara Full-HD PTZ POE Cámara 4K PTZ POE
Tomas entrada video **externas** a la estación (hasta 4 tomas máximo HDMI y/o 12G-SDI, cuyos 3 máximo en SDI)	Cabezal HDMI en brazo Cabezal 12G-SDI en brazo Cabezal HDMI en la pared Cabezal 12G-SDI en la pared Conjunto de cables 12G-SDI de 20 o 30m Conjunto de cables HDMI en fibra óptica de 20 o 30m Convertidor 12G-SDI hacia HDMI 2.0
Conectores de salida video (hasta 2 salidas máximo en HDMI)	Conjunto de cables HDMI en fibra óptica de 20 o 30m
Toma XLR **externa** en brazo 1 toma máximo	Para permitir la grabación mediante pedal o botones en el cabezal de la cámara de endoscopia
Control de captura de imágenes y grabación de vídeo	Pedal con cable dual-controles con cable de enlace XLR de 5m Pedal inalámbrico con doble mando con su cargador Cable de conexión de 5m XLR-ACC 4xJack 3,5mm para endoscopia Cable de conexión de 1m XLR-ACC 4xJack 3,5mm para endoscopia
Para pantalla blanca	conjunto de 4 imanes para la fijación de películas de rayos X
Disque duro adicional	HDD 1To

SOFTWARE SUITE *(a elegir)*

ICN routing		Para permitir seleccionar las diferentes fuentes de imágenes y enviarlas a los diferentes destinos, con un simple toque-arrastre
ICN capture		Para permitir la toma de fotos y la grabación de video de 2 fuentes de imagen separadas simultáneamente o de forma sincronizada para 3D.
ICN report		Permitir la elaboración de un informe automatizado en pdf con las imágenes importantes de la intervención. Las herramientas de edición te permitirán hacer anotaciones en tus imágenes. Este software está integrado y forma parte de ICN CAPTURE.
ICN replay		Permitir la visualización de los distintos soportes producidos durante los procedimientos quirúrgicos fuera del quirófano en un simple ordenador conectado a la red del hospital.
ICN streaming		Permitir el envío de un flujo de audio/vídeo a través de la red informática en streaming para la realización de videoconferencias. Una luz indicadora intermitente indicará cualquier comunicación fuera de la habitación. También le permite activar o silenciar la comunicación de audio con la sala de conferencias
ICN surgiview		Para permitir la recuperación de los diferentes flujos de audio/vídeo de los diferentes quirófanos, en un PC de videoconferencia de un hospital, en una sala de reuniones, en el consultorio del médico o ejecutivo de bloque.
ICN control		Para permitir el control de equipos como la luz de operación y la cámara de campo.
ICN storage		Permite el almacenamiento en un servidor virtual o hardware hospitalario de los diversos medios producidos durante los procedimientos quirúrgicos. Este servidor también almacenará los distintos parámetros de configuración de las estaciones de los diferentes quirófanos.
ICN patient identity		Permite identificar el paciente gracias al lector de códigos de barras.
ICN Patient worklist		Permite identificar al paciente directamente en la lista de pacientes programada para el día.
ICN e-service		Permite el mantenimiento remoto a través de un enlace VPN seguro.

6. REFERENCIAS

ESTACIÓN SMART 32-H	
Referencia	***Nombre***
VID-STA-32S02-0001	ESTACIÓN SMART 32" PANTALLA TÁCTIL FULL-HD, **ALTAVOCES INCORPORADOS**, VIDEO 4K HDMI, ENTRADAS EN LA PARTE FRONTAL 1xUSB + 1xXLR + 1xBLUETOOTH + 2xHDMI + 1 CONFIGURABLE EN HDMI O 12GSDI ESTACIÓN CON SOPORTE PARA MONTAJE EN PARED SUPERFICIE
VID-STA-32S02-0002	ESTACIÓN SMART 32" PANTALLA TÁCTIL FULL-HD, **CON CONJUNTO ALTAVOCES AL TECHO**, VIDEO 4K HDMI, ENTRADAS EN LA PARTE FRONTAL 1xUSB + 1 XLR + 1 BLUETOOTH + 2xHDMI + 1 CONFIG. EN HDMI O 12GSDI ESTACIÓN CON SOPORTE PARA MONTAJE EN PARED SUPERFICIE

OPCIONES / ACESORIOS	
Referencia	***Nombre***
VID-ACS-03-03-0001	CONJUNTO MICRÓFONO-AURICULARES BLUETOOTH
VID-ACS-07-00-0001	CÁMARA PTZ FULL HD POE
VID-ACS-07-00-0002	CÁMARA PTZ 4K POE
VID-ACS-08-00-0012	TECLADO MEDICALIZADO AZERTY PARA ESTACIÓN SMS ALL IN ONE
VID-ACS-08-00-0013	TECLADO MEDICALIZADO QWERTY PARA ESTACIÓN SMS ALL IN ONE
VID-ACS-08-00-0003	ESCANER LEER CÓDIGOS DE BARRAS CABLEADO
VID-ACS-08-00-0004	ESCANER LEER CÓDIGOS DE BARRAS INALÁMBRICO
VID-ACS-09-00-0002	4 IMANES PARA MANTENER LA RADIO PLATEADA SOBRE LA PANTALLA
VID-ACS-08-04-0001	PEDAL DOBLE CABLEADA CON CABLE XLR 5M
VID-STA-04X04-0003	CABLE DE ENLACE DE 5M XLR-ACC 4XJACK 3,5MM PARA CAPTURAR
VID-STA-04X04-0004	CABLE DE ENLACE DE 1M XLR-ACC 4XJACK 3,5MM PARA CAPTURAR
VID-STA-04X04-0002	TOMA XLR-ACC PARA PEDAL CABLEADA/BOTONES ENDOSCOPIA EN BRAZO
VID-CAB-20M08-0001	CABLE DE ENLACE TOMA XLR-ACC PARA CAPTURAR (LONGITUD 20M)
VID-EXT-00I02-0001	ENTRADA HDMI EN BRAZO PARA ESTACIÓN ALL IN ONE
VID-EXT-00I02-0002	ENTRADA HDMI PARED EMPOTRADA PARA ESTACIÓN ALL IN ONE
VID-EXT-00I02-0003	ENTRADA HDMI PARED DE SUPERFICIE PARA ESTACIÓN ALL IN ONE
VID-EXT-00I22-0002	2 ENTRADAS HDMI PARED EMPOTRADAS PARA ESTACIÓN ALL IN ONE
VID-EXT-00I22-0003	2 ENTRADAS HDMI PARED DE SUPERFICIE PARA ESTACIÓN ALL IN ONE
VID-FIB-20M02-0001	CABLE DE ENLACE 20M HDMI FIBRA ÓPTICA
VID-FIB-30M02-0001	CABLE DE ENLACE 30M HDMI FIBRA ÓPTICA
VID-EXT-00I01-0001	ENTRADA SDI BRAZO PARA ESTACIÓN ALL IN ONE
VID-EXT-00I01-0002	ENTRADA SDI PARED EMPOTRADA PARA ESTACIÓN ALL IN ONE
VID-CAB-20M01-0001	CABLE DE ENLACE 20M 12G-SDI
VID-CAB-30M01-0001	CABLE DE ENLACE 30M 12G-SDI
VID-CON-01-02-0001	ADAPTACIÓN PARA ENTRADA EXTERNA SDI (PARA ROUTAGE 18G-HDMI)

7. FABRICACIÓN



- Ecología:

  Surgiris está comprometida con un enfoque de gestión de calidad que tiende a integrar los problemas de preservación del medio ambiente.



- Fabricado En Francia:

  Surgiris cuenta con un know-how francés dedicado al diseño, la fabricación y la producción de productos sanitarios Fabricados En Francia.